PULCHRA

Pulchra - Siège direction

CARACTÉRISTIQUES TECHNIQUES

monocoque	en hêtre multiplis, moulées, avec garnissage en polyuréthane flexible à densité différenciée. Disponible avec dossier haut et moyen.
accoudoirs	- en aluminium moulé sous pression avec appuis-bras garni et revêtu dans la même teinte que l'assise.
	- en hêtre multiplis compressé et cintré avec fi nition laquée noyer clair ou palissandre. (Pulchra Wood)
mécanisme	oscillant réglable sur 4 positions (Multiblock), avec réglage de la résistance du dossier en fonction du poids de l'utilisateur et système Ce mécanisme permet de modifier la position de l'utilisateur et maintenant toujours l'angle correct tronc / cuisse. Le système de déblocage antichoc permet le contrôle du mouvement du dossier par l'utilisateur au moment de la relâché. Une version avec uniquement un mécanisme de levage à gaz est également disponible.
	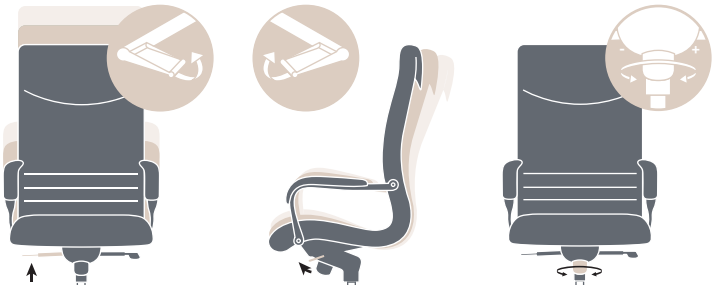 Levier à droite permet de régler la hauteur du siège — Levier à gauche permet de bloquer le siège en 4 positions — bouton central permet de règler la tension du ressort du dossier
réglage en hauteur	réglage en hauteur de l'assise par vérin à gaz. Permet une excursion de 10 cm.
piètement	- à 5 branches en aluminium poli avec roulettes pivotantes à double galet, en caoutchouc et auto-freinées (Ø 65 mm).
	- à 5 branches avec structure portante en acier recouvert d'un gabarit de protection en bois massif couleur noyer clair ou palissandre, avec roulettes pivotantes à double galet, en caoutchouc et autofreinées Ø 50 mm (Pulchra Wood).

ergonomie	Pulchra est équipé des mécanismes nécessaires à une utilisation correcte et confortable, même pendant des périodes prolongées, pour autant que les conditions suivantes soient remplies : la position assise standard exige le maintien d'angles de 90° entre le torse et la cuisse, entre la cuisse et la jambe, et entre la jambe et le pied. Ces deux derniers angles sont essentiels pour que le pied, reposant complètement sur la surface inférieure, décharge sur lui une partie du poids du membre inférieur, évitant une compression excessive sur la face postérieure de la cuisse et favorisant le retour du sang circulant dans les veines de la jambe vers le cœur. 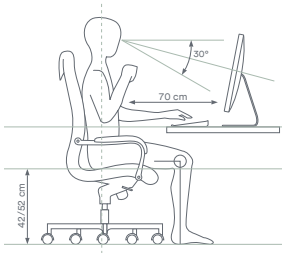
finition piètement	Aluminium poli · Noyer clair · Palissandre
tissus	

Cat.D

Skill (simili-cuir)

PGM3 · PGTR · PGCD · PGTA · PGR1 · PGCG · PGBZ
PGGB · PGVC · PGM2 · PGNE

Cat. F

Step

STX2 · STZ9 · STSB · STE1 · STBS · STVU · STE4
STE3 · STE2 · STNE

Chili

S0G6 · S0G2 · S0G3 · S0M3 · S0V2 · S0R0 · S0R4
S0RA · S0R7 · S0R2 · S0B9 · S0B8 · S0V5 · S0V6
S0V7 · S0NE

Stromboli

S8G0 · S8M1 · S8R1 · S8R3 · S8R2 · S8B3 · S8B2
S8B0 · S8V2 · S8NE

Silvertex

SBR7 · SBV1 · SBR3 · SBR4 · SBR5 · SBR6 · SBB7
SBB3 · SBB6 · SBG1 · SBBI · SBM2 · SBV4 · SBV6
SBV3 · SBG6

Valencia

SWR6 · SWBI · SWV7 · SWRA · SWR8 · SWR3 · SWR2
SWB8 · SWG4 · SWB9 · SWB2 · SWM6 · SWG0 · SWG8
SWG7 · SWG1

Jet

JTW2 · JTW3 · JTH2 · JTGM · JTYF · JT1R · JTRG
JTO1 · JTR1 · JTVM · JT07 · JTVI · JTG3 · JTV7
JTC1 · JTV8 · JTB3 · JTZ6 · JTM2 · JTZ0

Magnum (simili-cuir)

T5G7 · T5B0 · T5B6 · T5B2 · T5B5 · T5R4 · T5R6
T5V3 · T5G1 · T5M6 · T5M5 · T5G4 · T5M3 · T5V8
T5NE

Connect

T6G0 · T6G1 · T6G2 · T6R0 · T6R1 · T6R2 · T6V5
T6V6 · T6B6 · T6NE

Rivet

T7B1 T7B4 T7B2 T7R6 T7R0 T7R1 T7R2
T7R3 T7V0 T7V5 T7V4 T7V3 T7G3 T7G1
T7G4 T7G7

Era

T8R0 T8R1 T8R2 T8R3 T8R9 T8V8 T8V2
T8V5 T8V6 T8V0 T8G1 T8G4 T8BA T8BB
T8G6 T8NE

Go Check

T9B7 T9B8 T9B9 T9R5 T9R6 T9R7 T9V0
T9V2 T9V3 T9G0 T9G2 T9G4

Rondo

R0B3 R0B4 R0R1 R0R0 R0R4 R0M0 R0G2
R0G0 R0M3 R0V1 R0V3 R0NE

Cat. R

Disco Coex

R1R0 R1V1 R1V0 R1V3 R1M4 R1B0 R1B3
R1G0 R1G1 R1G2

Cat. G

Remix 3

RIO3 RIRB RIRG RIRE RIBR RIO1 RIMC
RITA RIBE RIEC RIH2 RIGC RILV RIB4
RIA4 RIB1 RIV4 RIGB RIG2 RIR2 RIV1
RIO4 RIYE RIV3 RIGR

Morph

R3B0 R3M0 R3R1 R3R2 R3R4 R3B2 R3V5
R3V3 R3V1 R3G2

Focus

R9MB R9M8 R9M6 R9MA R9M4 R9M3 R9R3
R9R1 R9R0 R9V3 R9V2 R9B1 R9M2 R9G0
R9B2 R9M0

Focus Melange

R8M4 R8M6 R8R1 R8V3 R8V7 R8G9 R8G0
R8B2 R8B1 R8M5 R8R4 R8M0 R8M1 R8G3
R8G4 R8G5

Aida

S3VA S3MD S3R8 S3R0 S3MC S3R5 S3R1
S3R3 S3V2 S3BC S3B0 S3VD S3V4 S3G1
S3G2

Cat. Q

Steelcut Trio 3

SYR1 SYRO SYRC SYRF SYRE SYRR SYMG
SYMA SYMS SYBB SYB1 SYA1 SYAZ SYV4
SYVM SYGC SYV1 SYRG SYG1 SYAT

Ecriture

S4B1 S4M0 S4M1 S4M2 S4V1 S4M3 S4V0
S4V2 S4V3 S4NE S4G2 S4G1 S4G3 S4R0
S4M4

Ombra

S5R4 S5R3 S5R0 S5R2 S5M0 S5V2 S5V1
S5V0 S5G0 S5R1 S5G1 S5B2 S5B1 S5B0
S5G2

Cat. I

Cuir de buffle

PWBI PWRE PWBC PWGS PWMS PWNE

Cat. P

Cuir

URBI URBE URBC URGR URGS URVS URMR
URMC UROC URYE UROR URRE URBS URVE
URNE

Cat. PX

Cuir fleur corrigé

KTBI KTBE KTYE KTRO KTOC KTR4 KTRC
KTBX KTM1 KTM4 KTM2 KTVS KTG1 KTAZ
KTBL KTB4 KTGR KTG3 KTGS KTNE

Cat. X

Elmosoft

ELM3 ELM6 ELM9 ELBC ELGC ELMH ELMG
ELR1 ELV6 ELNE

Montana

KUM3 KUG2 KUG0 KUM0 KUM1 KUM2

ABAQUE

Pulchra Direction

Dossier haut.
Mécanisme oscillant multiblock.
Piètement en aluminium poli.

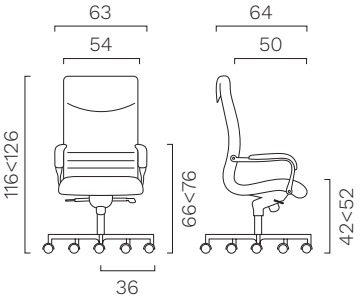

Dossier moyen.
Mécanisme oscillant multiblock.
Piètement en aluminium poli.

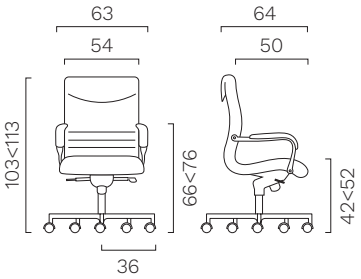

Pulchra Wood Direction

Dossier haut.
Mécanisme oscillant multiblock.
Piètement en noyer clair/palissandre.

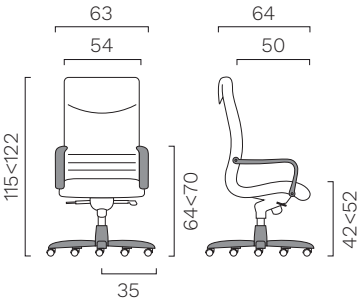
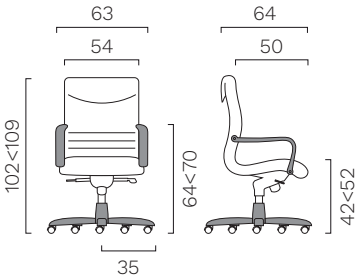
Dossier moyen.
Mécanisme oscillant multiblock.
Piètement en noyer clair/palissandre.